# 05025000 - LT-S VDI30 ER20 H100 RF TZ

| | |
|---|---|
| **Tipo** | LT-S<br>Portautensili dritto |
| **Attacco** | VDI 30 |
| **Uscita utensile** | Portapinza ER 20 |
| **Raffreddamento** | Refrigerazione interna |
| **Senso di rotazione** | r1 r2 |
| **Velocità max [1/min]** | 6000 |
| **Coppia max [Nm]** | 40 |
| **Rapporto** | 1:1 |
| **H [mm]** | 100,5 |
| **Accessori** | Chiave albero, chiave ghiera, ghiera per pinze ER |
| **Note** | N.D. |
| **Note per il montaggio** | Può avere delle limitazioni per alcune installazioni |

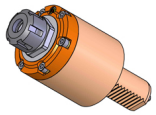

**ATTENZIONE: VERIFICARE L'ORIENTAMENTO DELLA DENTATURA VDI**

Verificare sempre gli ingombri del portautensile in torretta

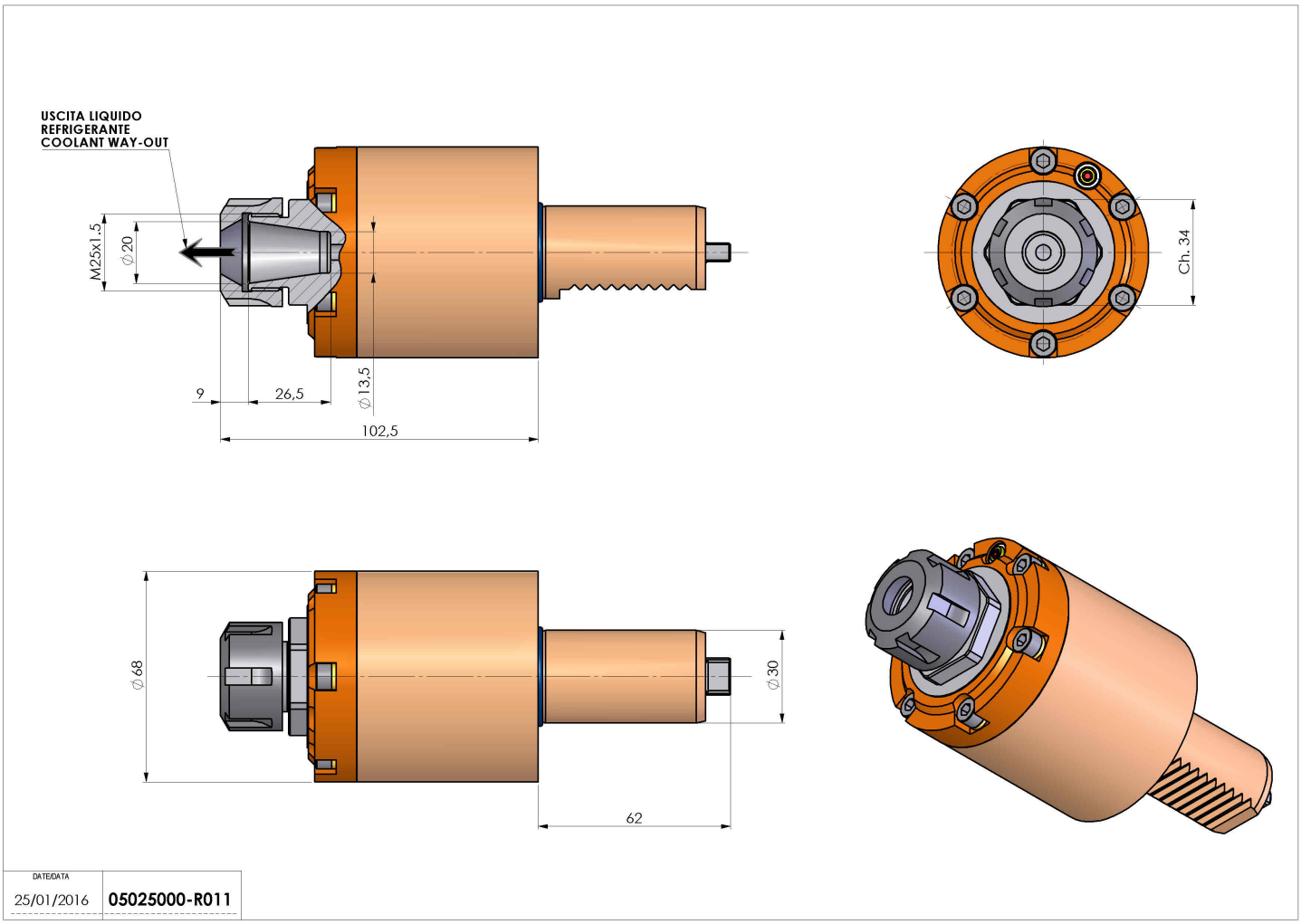


**Salvo modifiche tecniche**