05125700 - LT-A BMT85 ER25F-25F H65-70 DW

Tipo	LT-A2 V Portautensili angolare a 90° doppio verticale
Attacco	BMT 85
Uscita utensile	Portapinza ER 25 F - ghiera interna
Raffreddamento	Refrigerazione esterna
Offset [mm]	70
Senso di rotazione	r1 r2
Velocità max [1/min]	6000
Coppia max [Nm]	40
Rapporto	1:1
H [mm]	65-135
H1 [mm]	33
Accessori	N.D.
Note	Prodotto speciale. Contattare Ufficio Commerciale
Note per il montaggio	Può avere delle limitazioni per alcune installazioni

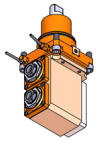

Verificare sempre gli ingombri del portautensile in torretta

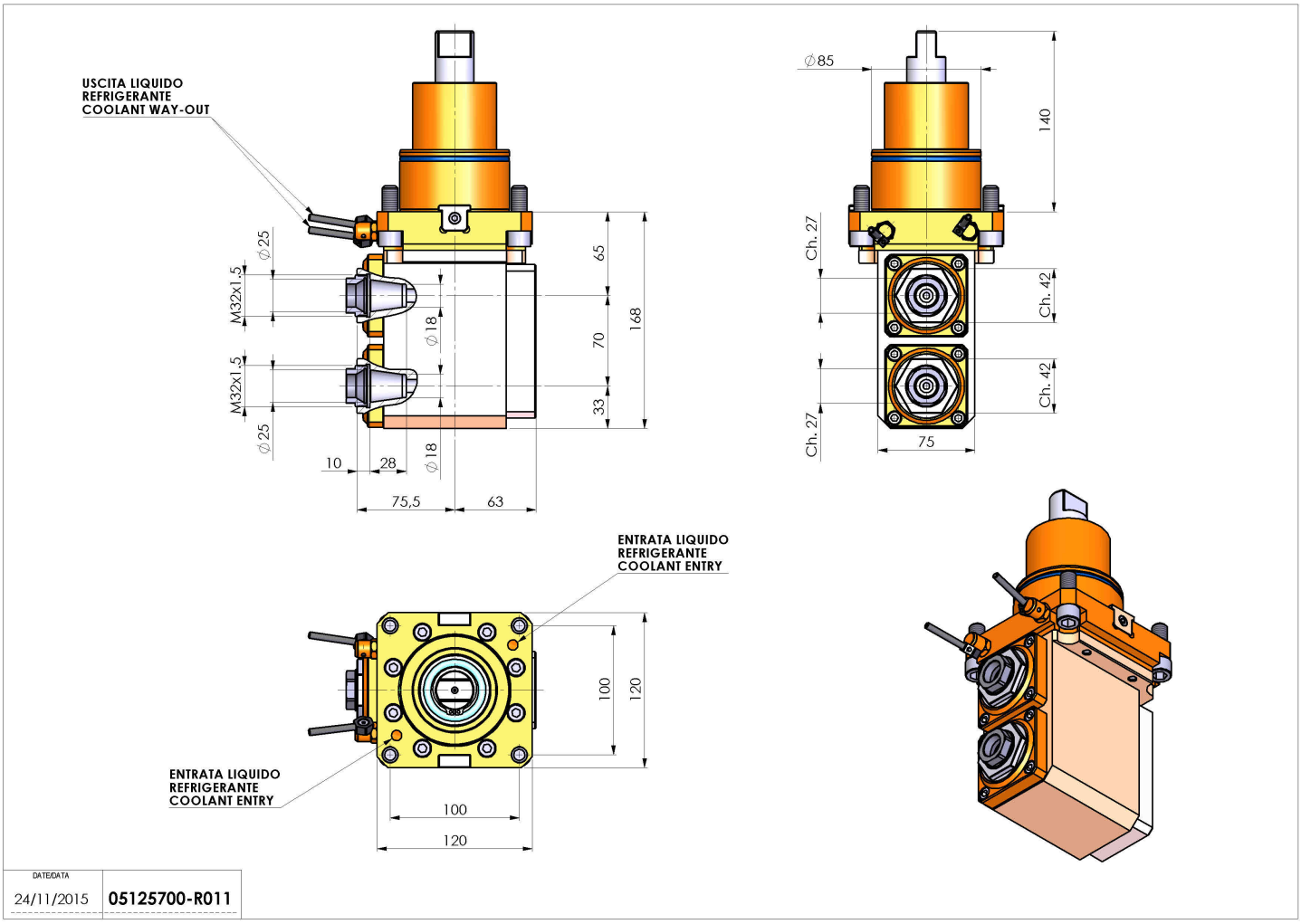

Salvo modifiche tecniche