# 05081800 - LT-A D30 ER25F L-R RF H120 AN

| | |
|---|---|
| **Tipo** | LT-A<br>Portautensili angolare a 90° |
| **Attacco** | GAMBO CILINDRICO 30 |
| **Uscita utensile** | Portapinza ER 25 F - ghiera interna |
| **Raffreddamento** | Refrigerazione interna |
| **Senso di rotazione** | r1 r2 |
| **Velocità max [1/min]** | 6000 |
| **Coppia max [Nm]** | 40 |
| **Rapporto** | 1:1 |
| **H [mm]** | 120 |
| **H1 [mm]** | 32,5 |
| **Accessori** | N.D. |
| **Note** | N.D. |
| **Note per il montaggio** | Può avere delle limitazioni per alcune installazioni |

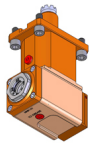

Verificare sempre gli ingombri del portautensile in torretta

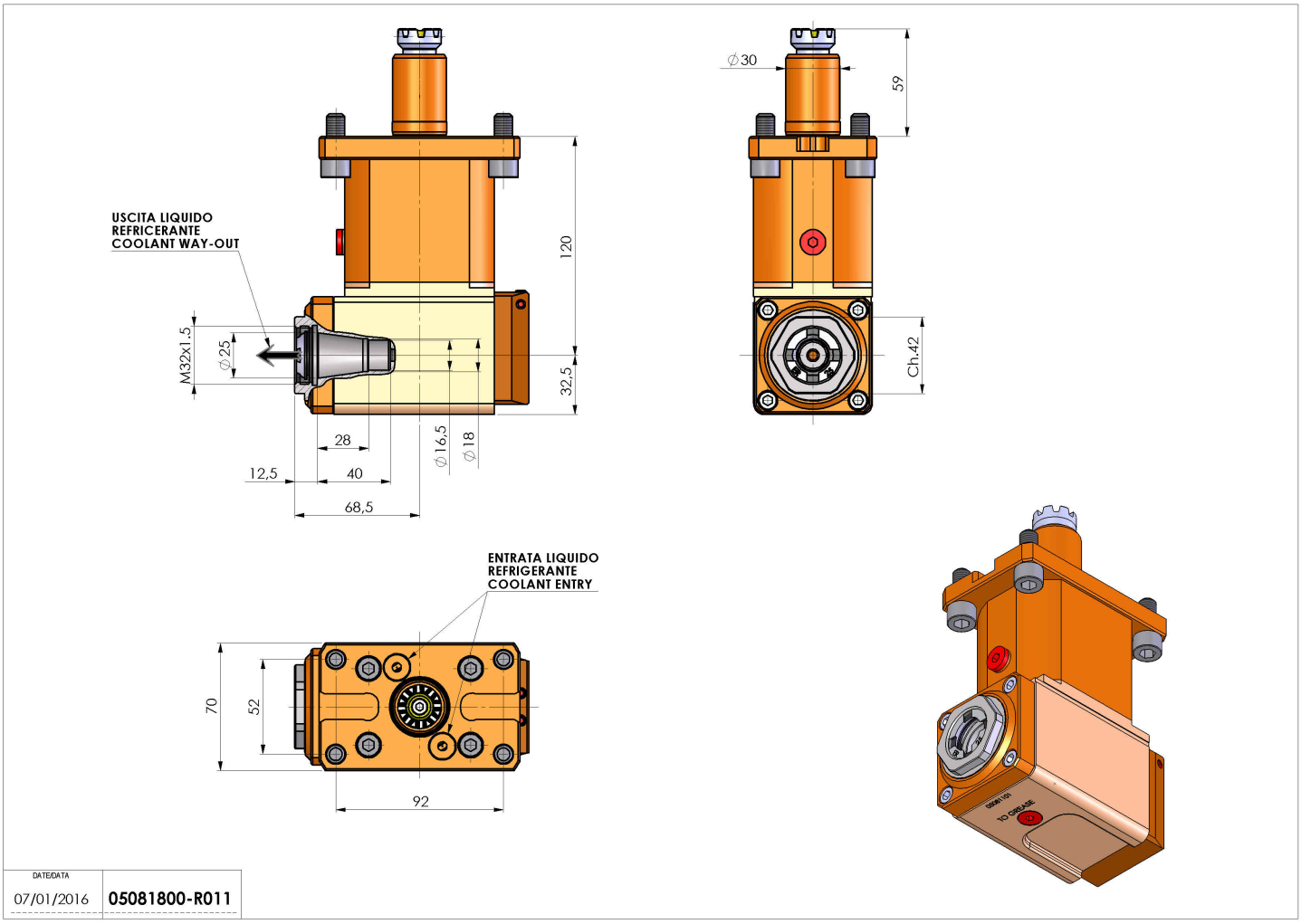


**Salvo modifiche tecniche**